部品No.	名称	材質・仕様
①	本体	ＧＲＣ(ガラス繊維強化セメント)･ポリウレタン樹脂塗装

平面図

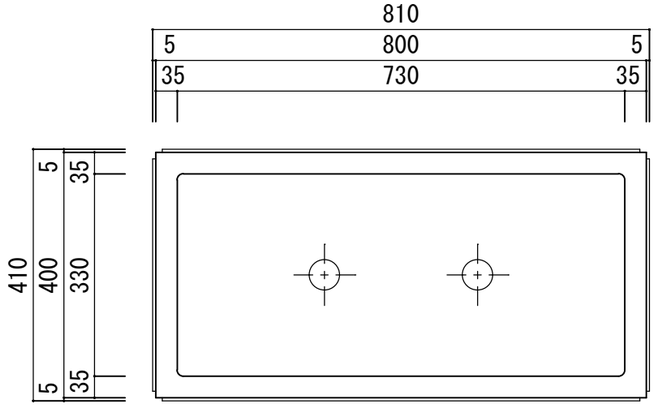

立・断面図

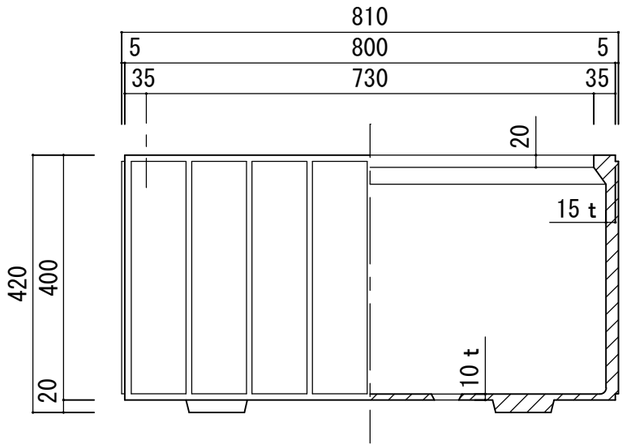

側・断面図

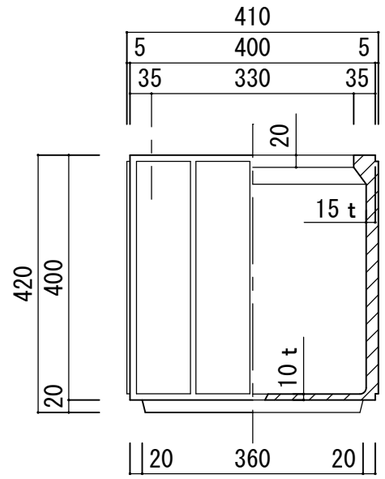

底面図

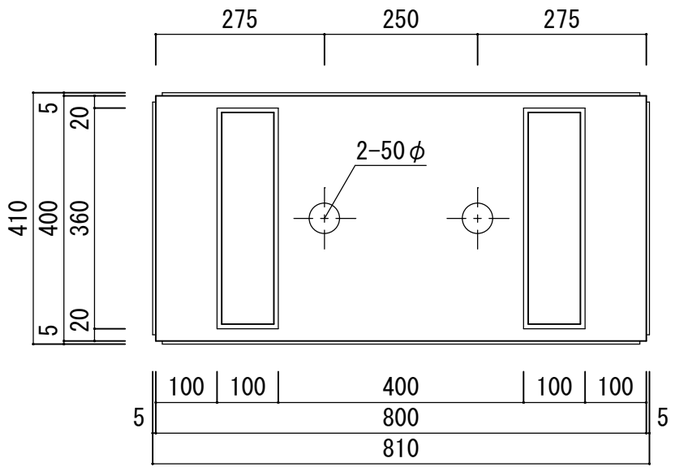

寸法誤差／±５

	日付	担当	記事
1	2008.12.22		重量変更　42ｋｇ→47ｋｇ　受注色追加
2	2025.6.16		図枠・取扱色変更
3	yyyy.mm.dd		
4	yyyy.mm.dd		
5	yyyy.mm.dd		

品名	プランターダンディストライプ シルキーグレー	作成年月日	２０２５．６．１６
品番	ＤＳ－８４０Ｔ-ＳＧＲ	縮尺	１／１０
重量・容量	４７ｋｇ ・ １１１リットル		株式会社 トーシンコーポレーション

検図		